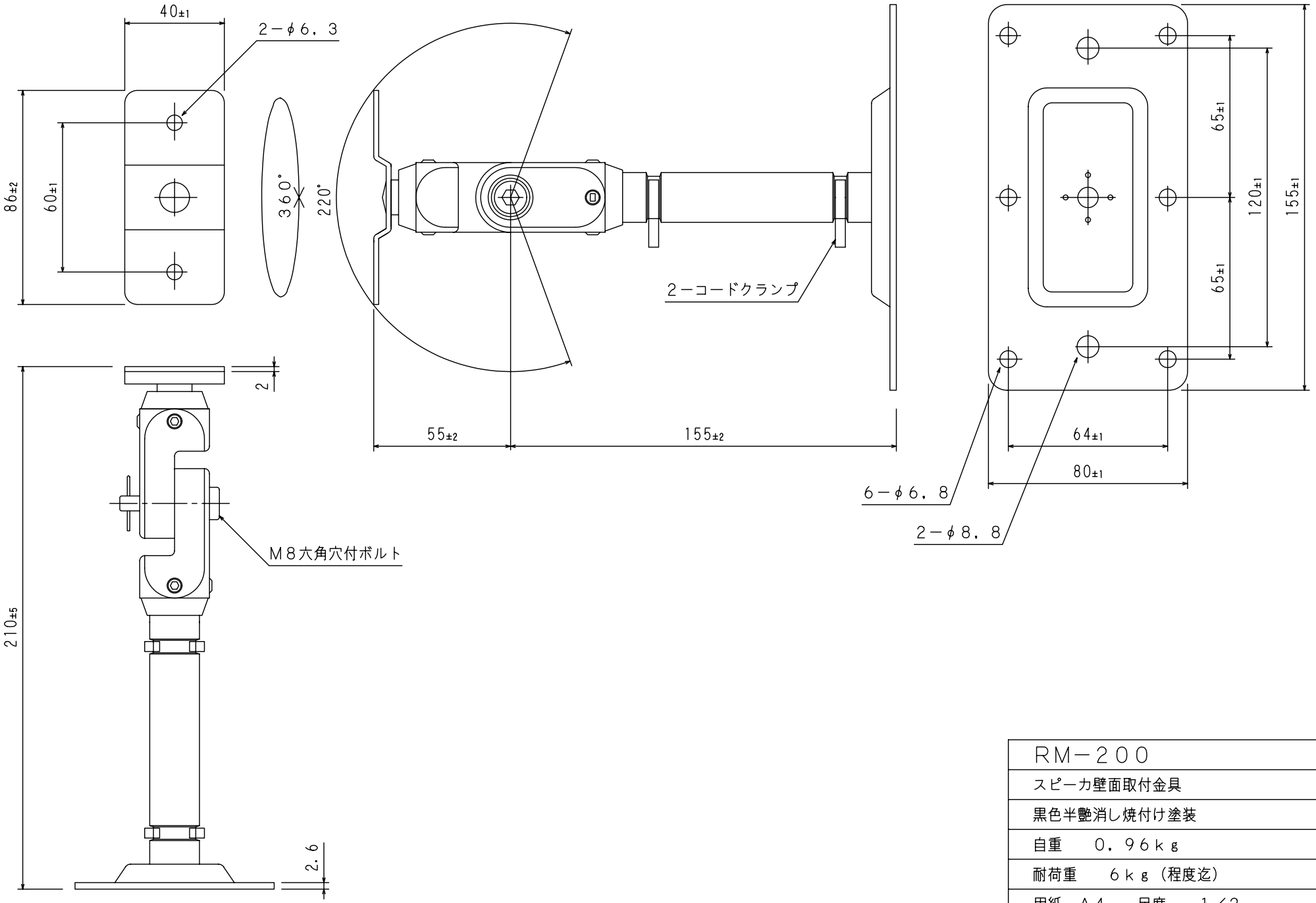

RM－200	
スピーカ壁面取付金具	
黒色半艶消し焼付け塗装	
自重	0．96kg
耐荷重	6kg（程度迄）
用紙 A4	尺度 1／2